Energiklasse: A (A++ <> G)
DETTE PRODUKTET ER IKKE EGNET FOR PRIMÆROPPVARMING.

NO

Instruksjoner for bruk

Camilla 3100

Katalytisk ovn

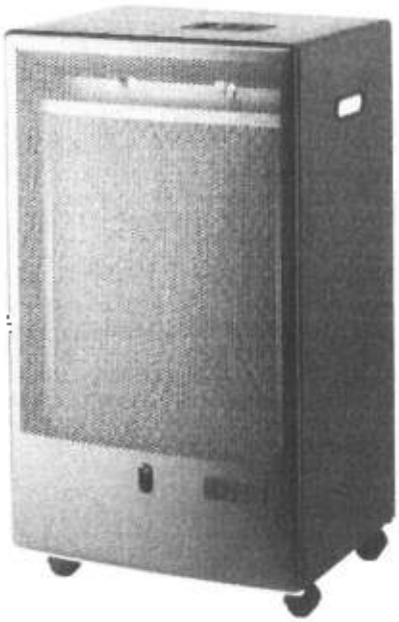

Apparat for hjemmebruk

CE 0085

TMC GAS APPLIANCE

Ta vare på denne manualen for fremtidige konsultasjoner.

SQCA.NO.03
(03.08.21)

Dette apparatet drives av flytende petroleumsgass (lpg) i gassbeholdere, fastsatt og anbefalt for innvendig bruk.
Bruk av andre drivstoff, eller beholdere som ikke er anbefalt er ikke tillatt.
Ikke oppbevar eller bruk bensin eller andre lett antennelige væsker eller gasser, i nærheten av dette eller andre apparater.
Service må utføres av kvalifisert servicetekniker.

Dette er et oppvarmingssystem. Det bruker luft (oksygen) fra rommet der det er installert. Det forutsettes egnede anordninger for drivstoffet og for ventilasjon. Se i avsnittene ADVARSLER og SIKKERHET indikert av symbolet: ⚠

⚠ **Advarsel!**

Dersom informasjonen i denne manualen ikke følges korrekt, kan brann eller eksplosjoner forårsake skade på personer, gjenstander og dyr.

⚠ **Viktig melding!**

Dette ikonet indikerer meldinger som må overholdes for at apparatet skal fungere riktig. Kun på denne måten kan man unngå eventuelle funksjonsfeil.

⚠ **Viktig informasjon!**

Dette ikonet indikerer forklarende informasjon og forslag som er optimale for bruk av dette apparatet.
Vi har vært svært nøyaktige under produksjonen av disse instruksjonene. Vi reserverer oss allikevel retten til å forbedre manualen på et hvilket som helst tidspunkt og måte. Bildene kan avvike fra originalen.

Innhold

. 1 Innledning
. 2 Beskrivelse av produktet
2.1 Generelt
2.2 Bruksområde og forutsett bruk
2.3 Sikkerhetsfunksjoner
2.4 Spesifikasjoner
2.5 Effekt og forbruk
2.6 Sikkerhet
2.7 Generelle advarsler for montering og bruk
2.8 Handlingsmåte ved eventuell gasslukt
. 3 Forberedelse av produkter før bruk
3.1 Åpning av emballasjen
3.2 Oppbevaring av originalemballasjen
3.3 Tilkobling av ovnen til gassbeholderen
3.4 Kontroll av lekkasje fra regulator
3.41 Kontroll av lekkasje fra regulator
3.5 Montering av gassbeholderen
. 4 Instruksjoner for bruk
4.1 Igangsettelse
4.2 Avslåing
4.3 Utskiftning av beholderen
4.4 Oppbevaring
4.5 Emballasje for privat transport
. 5 Rengjøring og vedlikehold
5.1 Rengjøring og vedlikehold utført av brukeren
5.2 Feil og reparasjon
. 6 Garanti
. 7 Reservedeler
8. Avhending
9 Samsvarserklæring

TEKNISKE DATA	
DESTINASJON:	**NO**
GASSTYPE OG GASSTRYKK:	**BUTAN/PROPAN 30 mbar**
Kategori:	**$I_{3B/P}$**
Nominell effekt:	**3,4 kW (Hs)**
Forbruk ved max effekt:	**0,24 kg/t**
DVGW-registrering:	**CE-0085AQ0517**

Les følgende instruksjoner nøye før du bruker apparatet.

Apparatet er ikke beregnet på å bli brukt av personer (inkludert barn) med nedsatt fysisk, sensorisk eller mental evne, eller uten nødvendig erfaring og kunnskap, med mindre de har fått instruksjon om bruk av apparatet. Barn må ikke få lov til å bruke og leke med apparatet.

Vennligst les følgende sikkerhetsnormer:
Brukes kun med egnet ventilasjon!
Anordningen må brukes i samsvar med gjeldende lokale, regionale og nasjonale lover.

1. Innledning

Kjære kunde,
Vi gratulerer med kjøpet av deres katalytiske ovn! Dere har gjort et godt valg og vi takker dere for tilliten. Før bruk, les denne manualen grundig. Pa de følgende sidene finner dere viktig informasjon, og denne manualen må derfor leses før dere tar i bruk deres nye gassovn, og den må oppbevares innen rekkevidde, i løpet av hele ovnens bruksperiode
Gassovnen Camilla, er et apparat som ikke avgir avgass til utsiden av bygget, og er kun ment for hjemmebruk. Drivstoffet er ikke-forurensende, flytende gass (Propan-Butan). Det er et apparat som er godkjent av det tyske DVGW-selskapet og overholder regulering 2016/426/EU. Denne ovnen har blitt testet i samsvar med regulering EU og i samsvar med EN 449 og overholder alle de strengeste sikkerhetsforskriftene pa markedet. Denne katalytiske ovnen representerer en ideell og økonomisk løsning for deres rom, da den fungerer som en ekstra varmekilde. Det er også optimal mellom årstidene.

2. Beskrivelse av produktet

2.1 Generelt
Gassovner fra TMC garanterer en økt oppvarmingseffekt og et lavt forbruk, med en konstant fordeling av varmen som gir en effektiv energibruk og mindre skadelige utslipp.

2.2 Bruksområde og forutsett bruk
Gassovnen er produsert i samsvar med de påkrevde tekniske og sikkerhetsmessige normene. Allikevel, dersom ovnen brukes feil kan dette forårsake fare for livet og fysiske skader pa brukerne og tredjepersoner, skade pa anordningen, eller pa gjenstander og dyr.
Denne ovnen er en gassdrevet varmegenerator. Varmestyringen er manuell (tre effektnivåer).
Ovnen kan brukes som ekstra oppvarming og oppvarming mellom årstidene, for oppvarming av lysthus, garasjer, verksted, og alle andre rom, som befinner seg over bakkenivå og er godt ventilerte. Den må ikke brukes pa bad, sovesaler, båter, bobiler, og høye etasjer i boligblokker. Enhver annen bruk eller forlenget bruk anses som uegnet, og risikoen hviler pa brukeren.

2.3 Sikkerhetsfunksjoner
Produktet har blitt utviklet for å ekskludere eventuelle farer ved bruk av de følgende sikkerhetsanordningene:

TERMOELEMENT

Pilotflammen varmer opp et termoelement som holder apparatets ventil (ikke beholderens ventil) åpen. Hvis pilotflammen slukker, slås gassforsyningen fra apparatets ventil automatisk av i løpet av ett minutt.

ODS

Pilot-flammen med ODS-system slukkes, og avbryter gassforsyningen, før CO2-nivået går over grensen på 1,5 % (i rommet der ovnen brukes).
For å unngå å aktivere ODS-systemet, skal gassovnen kun brukes i ventilerte rom.
Forsikre deg om at det er en passelig utskiftning av luften, ellers, dersom ODS-anordningen griper inn, luft rommet. Dersom den griper inn ofte, betyr dette at rommet er altfor lite eller at det ikke er passelig utskiftning av luften.

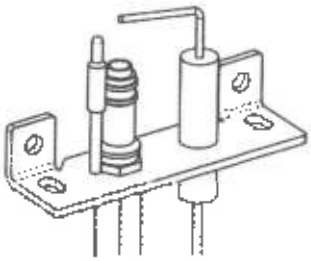

Minste anbefalte volum

	3 effektnivåer, manuelle	
	Min 2.2 kW	**Max 3.4 kW**
Volumer som kan varmes opp:		
Stue	**44 m³**	**68 m³**
Andre rom	**22 m³**	**34 m³**

Volumer som kan varmes opp med effekten fra ovnen (Effekt maks)

		Utvendig temperatur			
		-10 °C	-5 °C	0 °C	
Isolasjonsgrad	GOD (U_m = 0,20)	225	280	340	Volum i m³
	MIDDELS (U_m = 0,50)	120	145	175	
	DÅRLIG (U_m = 1,00)	65	80	100	

Tegnforklaring:
Um: indikerer den gjennomsnittlige tranamisjonsfaktoren til alle strukturene spredt utover rommet som skal varmes opp (W/m2.K)

Viktige merknader:
Verdiene indikert i tabellen viser til et "standard" rom i et hjem, med en romtemperatur på 20 °C ± 2°C
Rom som varmes opp direkte av apparatet må ikke deles opp av skillevegger (med andre ord, slike rom ikke ha barrierer inne i rommet)

Tabellen er kun veiledende. Det finnes mange parametre som spiller inn, og vi anbefaler å få en ekspert (varmetekniker) til å utføre en endelig sjekk.

Piezoelektronisk tenning

Denne tenningsmetoden er absolutt den tryggeste metoden fordi den unngår bruk av en åpen flamme for å tenne apparatet manuelt.

Sikkerhetsgrill
Sikkerhetsgrillen på dette apparatet er der for å forhindre brann eller brannskader, og ingen del av den må fjernes permanent. DETTE GIR IKKE FULL BESKYTTELSE FOR SMÅ BARN ELLER UTILREGNELIGE PERSONER.

2.4 Spesifikasjoner
Nominelt varmekapasitet: 3,4 kW (Hs)
Varmeinnstillinger: 3 effektnivåer
Tenner: piezoelektrisk
Nominelt utgangstrykk: 30 mbar
Gasstype: BUTAN/PROPAN
Gasskategori: $I_{3B/P}$
Destinasjonsland: NO

	Camilla 3100
Produktets dimensjoner	(B x D x H): 45.5 x 34.5 x 77,5 cm
Produktets vekt	13.5 kg

2.5 Effekt og forbruk
TMC-ovnen fungerer med økologisk ipg butan/propan-gass, levert i beholdere på 15 kg, tilgjengelig på markedet.
Avhengig av omgivelsestemperaturen og av ønsket effekt, har gassovnen følgende forbruksverdier: (De indikerte tallene, er kun omtrentlige verdier).

3 effektnivåer, manuelle
165 g / h (ved 2200 W) Minimalt
245 g / h (ved 3400 W) Maksimalt

2.6 Sikkerhet ⚠
Uegnet bruk av dette produktet kan forårsake alvorlige helseskader og enorme skader på materialer.
Vennligst les grundig de følgende instruksjonene.
Gjør deg kjent med anordningen før du tar den i bruk.
Overhold de generelle sikkerhetsnormene for å unngå ulykker. I tillegg til informasjonen i denne manualen, ta hensyn til lovgiverens forebyggende normer, for å opprettholde den generelle sikkerheten og for å unngå ulykker.
Overlat bruken av apparatet til tredjeparter kun etter at de har mottatt de nødvendige instruksjonene. Apparatet er ikke beregnet på å bli brukt av personer (inkludert barn) med nedsatt fysisk, sensorisk eller mental evne, eller uten nødvendig erfaring og kunnskap, med mindre de har fått instruksjon om bruk av apparatet eller er under tilsyn av en person som er ansvarlig for deres sikkerhet. Barn må ikke få lov til å bruke og leke med apparatet.
La ikke et apparat som står på, være uten tilsyn.
Man må alltid være oppmerksom og alltid følge med på det man gjør
Ikke bruk produktet hvis du er distrahert eller under påvirkning av narkotika, alkohol eller medisiner. Et lite uoppmerksomt øyeblikk kan forårsake alvorlige uhell og ulykker, ved bruk av dette apparatet.

2.7 Generelle advarsler for montering og bruk ⚠
Plasser ovnen et fast gulv som ikke er usammenhengende.
Ikke bruk apparatet på soverom, bad, kjellere eller høye etasjer. Ikke bruk den som permanent eller kontinuerlig oppvarming. Skal ikke brukes på bad, sovesaler, i fritidskjøretøy, som campingvogn og bobiler, båter og høye etasjer i boligblokker.
Ikke bruk apparatet under bakkenivå.
Skal ikke brukes i farlige områder.
Skal ikke brukes i rom der stoffer slik som lett antennelige væsker, gass eller pulver, kan føre til fare for eksplosjon eller brann.
Bruk ikke apparatet i rom som er mindre enn de indikerte i tabellen med de anbefalte minimums-volumene.

Unngå kontakt med varme deler av apparatet.
Ikke plasser apparatet i nærheten av en annen varmekilde. Hold en annen varmekilde på minst 1 meters avstand fra dette apparatet.
Ikke plasser apparatet på et sted der en annen gassbeholder er til stede (selv om denne sistnevnte ikke brukes)
For å løfte eller flytte anordningen langt unna stedet der den står, bruk de tilhørende hankene.
Dra aldri i gassledningen for å flytte på anordningen.
Ikke flytt på anordningen når den er i bruk.
Ikke flytt på ovnen når den er varm.
Vær oppmerksom på eventuelle skader. Kontroller apparatet før enhver bruk.
Rett deg etter de gjeldene lokale, regionale og nasjonale direktivene angående gass.
Bruk gassovnen på et tørt, rent og ventilert sted.
Brukes kun i rom der det er en tilstrekkelig luftutveksling. For å garantere optimal luftsirkulasjon, sørg for to åpninger for ventilasjon på omtrent 25 cm^2 per kW/h med varme (minst 105 cm^2 med åpning - 1/2 i høyden og 1/2 langt nede i rommet)
Ventilasjonsåpningene må ikke blokkeres da kun en god utskiftning av luften, garanterer en god forbrenning.
Vernet (foran) beskytter mot fare for forbrenninger og brannsår som skyldes utilsiktet kontakt med flammen.
DETTE ER IKKE ET FULLSTENDIG VERN FOR SMÅ BARN OG INVALIDE.
Ikke fjern deler av vernet.
Ikke dekk ovnen med klær eller fuktig tøy som skal tørkes.
For å unngå overoppheting av ovnen, må ikke ovnen dekkes til. Det er absolutt forbudt å dekke til eller støtte gjenstander på ovnen, for å unngå overoppheting.
Ikke plasser ovnen i nærheten av lenestoler. gardiner (ta med i betraktningen at disse eventuelt kan bevege på seg) eller annet materiale som kan ta fyr.
Plasser ovnen med en avstand fra en hvilken som helst gjenstand på minst:

20 cm fra baksiden
50 cm fra sidene
100 cm fra fremsiden

Rommet til beholderen er laget for å feste beholdere på maksimalt 15 kg.
Ikke utsett ovnen for en luftstrøm på over 1,2 m/s.
OBS: La ikke vifter blåse rett på ovnen. Unngå luftstrømmer som kan endre forbrenningen.
Den første festningen av beholderen og enhver utskiftning av denne, gjøres på et sted som er godt luftet og fri for åpne flammer. Ikke røyk under disse operasjonene.
Ikke demonter eller tukle med regulatoren eller en hvilken som helst annen del av ovnen.
Beskytt ovnen mot uvær.
For rengjøring, ikke bruk slipende produkter.
Ikke før inn spisser og/eller metallgjenstander mot innsiden av anordningen.
Unngå uriktig bruk. Bruk anordningen kun for de tiltenkte formål og hensikter.
Kontroller regelmessig bruken av denne anordningen, ved å regelmessig få sjekket tilstanden av slitasje og eventuelle skader, av kvalifisert autorisert teknisk personale. Vær spesielt oppmerksom på ledninger og bindeledd.
Bruk kun originale reservedeler. For deres egen sikkerhet, bruk kun reservedeler som er spesifisert i brukermanualen.
Reparasjoner må utføres av kvalifisert servicetekniker. En kvalifisert tekniker må inspisere ovnen minst én gang i året.
Mer hyppig teknisk vedlikehold kan være nødvendig på grunn av ekstra mye skitt grunnet gulvteppe, liggested for husdyr, hår, ol.
Ikke bruk denne ovnen hvis en del av den har vært under vann. Ring øyeblikkelig til en kvalifisert tekniker for å få ovnen inspisert og for å få skiftet ut deler av kontrollsystemet og gasskontrollen som har vært under vann.
Ved første tenning, etter en lang periode uten bruk, sjekk at det ikke er fremmedlegemer (skitt, insekter, spindelvev), og få den kontrollert av en kvalifisert tekniker.
NB!: ikke bruk annet tilleggsutstyr som ikke er godkjent for bruk av denne ovnen.
Alle komponenter som har blitt fjernet for vedlikehold må settes på plass før du setter i gang apparatet.
Bruk dette oppvarmingssystemet kun slik det er beskrevet i denne manualen. Enhver annen type bruk som ikke er anbefalt av produsenten kan forårsake branner, brannskader eller død.
For å slå av maskinen og sette den ut av drift, lukk gassventilen på gassbeholderen og ta ut beholderen.

2.8 Handlingsmäte ved eventuell gasslukt

Følg alltid instruksjonene som følger nedenfor, dersom du merker gasslukt!
Dersom du skulle oppdage en sterk gasslukt, ikke slä på apparatet, og lukk øyeblikkelig gassbeholderens ventil i retning med klokken.
Ikke berør elektriske brytere, og ikke bruk telefon i hjemmet.
Åpne dører og vinduer for ä skifte ut luften.
Slukk enhver flamme, og andre mulige tennanordnings-kilder.
Ikke bruk åpne flammer og ikke røyk.
Utfør test-operasjonene som i 3.4. Aldri utfør test med åpne flammer.
Dersom det ikke finnes lekkasjer, tenn ovnen forsiktig, i samsvar med brukermanualen.
Dersom du fortsatt kan merke en gasslukt, prøv å skifte ut beholderen da det kan være at gassen i beholderen har ekstra mye luktstoff.
Dersom problemet ikke løser seg, ta kontakt med din forhandler, eller en spesialisert tekniker.
Ikke bruk apparatet før det har blitt kontrollert av kvalifisert teknisk personale.
Ikke prøv ä utføre reparasjoner.
Manglende overholdelse av disse instruksjonene kan forårsake skade på gjenstander og personer.

3. Forberedelse av produktet før bruk

DETTE APPARATET LEVERES UTEN TRYKKREGULATOR OG GASS-SLANGE.
VENNLIGST KONTAKT DIN GASS-LEVERANDØR
Tilkoblingen av enheten krever følgende materiale:
• butan / propan sylinder på opptil 15 kg;
• Faste trykkregulator godkjent EN 16129, maks. 1,5 kg / t, arbeidstrykk 30 mbar, egnet for flasken som brukes;
• Fleksibel slange godkjent EN 16436-1 med maks. 40 cm, som gjør det mulig å montere uten kollider eller flaskehalser og forhindrer vridning (motiv med to godkjente klemmer).

3.1 Åpning av emballasjen

Kontroller produktet ved utleveringen, det må være komplett og i perfekt tilstand.
Dersom produktet er ukomplett eller har defekter, ikke bruk produktet og kontakt selgeren umiddelbart.

3.2 Oppbevaring av originalemballasjen

Ta vare på originalemballasjen i hele levetiden til produktet.
Bruk emballasjen for oppbevaring og for transport av anordningen.
Kast emballasjen etter produktets levetid. For riktig avhending, se kapittel 8

3.3 Tilkobling av ovnen til gassbeholderen

Fjern stykket nr. 7

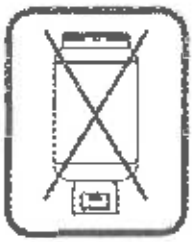

Bruk aldri beholderen snudd opp ned!
Den første festningen av beholderen og enhver utskiftning av denne, gjøres på et sted som er godt luftet og fri for äpne flammer. Ikke røyk under disse operasjonene.
Dersom gassbeholderen transporteres, la gassbeholderen hvile i minst 1 time, i vertikal posisjon, før du bruker den.

Montering av gassflasken og koble på regulatoren

Sett flasken i stativet bak på varmeren og trykk nedpå regulatoren til du hører et knepp

3.4 Kontroll av lekkasje fra regulatoren ⚠

Bruk aldri åpne flammer for å kontrollere lekkasjer.
BRUK KUN SKUM-LØSNINGER!

Etter montering og hver gang det er nødvendig å sjekke at regulatoren er tett, følg denne prosedyren:

Dekk beholderens tilkobling med lekkasjefinner-spray. Der det dannes bobler er det en lekkasje.
Dersom du ikke klarer å fjerne lekkasjen, fjern regulatoren og sjekk om det finnes uregelmessigheter ved tilkoblingen, skitt eller skadet pakning og gjenta deretter prosedyren.
Dersom det med skumløsning har blitt påvist en ytterligere lekkasje, lukk beholderens ventil, skift ut beholderen og prøv på nytt.
Dersom det fortsatt er lekkasjer etter at du har skiftet ut beholderen og gjentatt hele prosedyren for lekkasjekontroll, ikke bruk ovnen og kontakt forhandleren (se kapittel 6). Reparasjon eller utskiftning av mangelfulle deler, må utføres av teknisk kvalifisert personale og ved bruk av originaldeler.

ADVARSEL!

Tilbakestill del n. 7

Forsikre deg om at gass-slangen har nok rom og dermed ikke bøyer seg. Gass-slangen må ikke være i spenn eller være vridd.

4 Instruksjoner for bruk

4.1 Igangsettelse

Etter montering av beholderen og kontroll for å sjekke om den er tett, kan man fortsette med å sette i gang gassovnen. Overhold de følgende instruksjonene:

Instruksjoner for bruk av ovnen med manuell kontroll av effekten (Start – Minimum – Maksimum)

1- Sett ovnen i den posisjonen du ønsker, ved å følge kapittel 2.7 " Generelle advarsler for montering og bruk".
2- Åpne beholderens ventil ved å vri den i retning mot klokken.
3- Sett bryteren (Nr. 5 - Fig.8) i posisjonen START/MAX, trykk den inn (nedover) og hold den inne i omtrent 20-30 sekunder.
Trykk på piezo-knappen (Nr. 6 - Fig.8) flere ganger inntil flammen tennes.

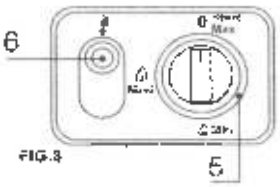

FIG.8

4- Fortsett å holde bryteren inne i omtrent 10 - 15 sekunder (denne tiden er nødvendig for å varme opp termoelementet som holder ovnens ventil åpen og for å forberede det katalytiske panelet for tenning).

5- Fortsett å holde bryteren inne inntil det plutselig utvikler seg en fri flamme som samsvarer med riktig tenning for katalyse.
6- For å redusere effekten trykk knappen (nr. 5 – fig. 8) lett nedover og vri den i posisjonen MED eller MIN.
7- Skru av apparatet ved å vri gassbeholderens ventil med klokken (mot høyre).
8- Ikke flytt på ovnen når den er varm.

N.B.: Første gang du slår den på og hver gang beholderen skiftes ut, vil pilotflammen trenge mer tid for å tennes, og dermed må man holde bryteren inne lenger, før pilotflammen tennes. Dette skyldes luften som er til stede i gassens krets.
Sjekk at pilotflammen er stabil slik som på figur 7 og 8.

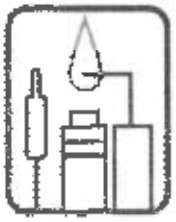

Fig. 7

PILOTFLAMMEN ER IKKE TENT RIKTIG

Fig. 8

PILOTFLAMMEN ER TENT RIKTIG

N.B.: Første gang den nye ovnen blir slått på, vil man se litt røyk sige ut. Dette vil ikke skje senere.

4.2 Avslåing
Lukk regulatorventilen.
Forsikre deg om at den er helt lukket. Kun når beholderens ventil er lukket riktig, vil anordningen være helt avslått.
Forsikre deg om at den er helt lukket. Kun når beholderens ventil er lukket riktig, vil anordningen være helt avslått.
4.3 Utskiftning av beholderen
Skift ut gassbeholderen kun i godt ventilerte rom.
Forsikre deg om at gassventilen på beholderen er lukket på sikker måte.
Ikke bruk verktøy for å demontere trykkregulatoren, men skru løs metallringen til regulatoren, ved å vri den lett.
Advarsel! Hold alltid ventilen på den den utskiftede beholderen lukket, da det alltid er litt gass inni.
Monter den nye beholderen ved å følge instruksjonene i denne manualen.

4.4 Oppbevaring (Instruksjoner for hvordan du skal lagre ovnen din)
Ovnen, i perioder den ikke blir brukt, skal oppbevares uten gassbeholderen.
Den skal legges i den originale esken, i en godt lukket nylon-pose, på et tørt sted, slik at ikke støv, insekter eller insektbol kommer inn i deler av ovnen.

4.5 Emballasje for privat transport
For å unngå skader under transport, pakk gassovnen inn i originalemballasjen og fjern gassbeholderen. Fest gassledningen og trykkregulatoren.

5 Vedlikehold

5.1 Rengjøring og vedlikehold
Sjekk at gassventilen på beholderen er helt lukket.
Ikke utfør vedlikehold eller rengjøring før ovnen har kjølt seg helt ned.
Rengjør ovnen kun ved bruk av en tørr klut. Bruk aldri spist eller slipende utstyr og vent alltid til apparatet har kjølt seg ned. Ikke rengjør ovnen når den er påslått eller når den er varm.
Eventuelle reparasjoner må kun utføres av spesialisert personale og av sertifiserte installatører, ved bruk av originaldeler.
Årlig må apparatets brukstilstand sjekkes og ved den minste tvil få det kontrollert av kvalifisert personell.
Hver gang du skifter ut beholderen, sjekk den fleksible ledningen og se om den er slitt og om den har blitt gammel, og skift den ut ved behov.

Kontroller gass-slangens tilstand regelmessig og se etter eventuelle skader. Etter en lengre periode der den ikke har blitt brukt, må du utføre en test for å se om den er tett (se Avsnitt 3.4) før du begynner å bruke den igjen.
Når du oppdager en skade, få kvalifisert personale til å skifte ut gass-slangen inkludert trykkregulatoren.
Ved behov, kontakt et servicesenter.
Rengjøring og vedlikehold som krever demontering av deler er forbeholdt kvalifisert personell.
Vedlikeholdsoperasjoner som innenfor de første 24 månedene utføres av uautorisert personell, vil gjøre garantien ugyldig.

Merk: Skift ut trykkregulatoren (EN 16129) og gass-slangen 10 år etter produksjonsdatoen.
Gass-slangen (EN 16436-1) må ha en lengde på 40 cm.
Produksjonsdatoen er synlig på trykkregulatoren og gass-slangen
da den er trykket på. Denne operasjonen utføres av kvalifisert personale og kun ved bruk av originale reservedeler.

5.2 Feil og reparasjon

Problem	Mulige årsaker	Løsninger
Pilotflammen er gul	Gassbeholderen begynner å bli tom. Dysen er skitten eller tilstoppet.	Skift ut beholderen. Rengjør med trykkluft. Ikke bruk verktøy.
Pilotflammen tennes ikke.	Beholderen er tom. Se instruksjonene på punkt 4.1 Dysen er skitten eller tilstoppet av støv, insekter eller insektbol. Gnisten dannes ikke.	Skift ut beholderen. Følg instruksjonene på punkt 4.1 Rengjør med trykkluft. Ikke bruk verktøy, eller henvend deg til en spesialisert tekniker. Dersom apparatet er utstyrt med batteritenning, skift ut batteriet. Sjekk tilkoblingen til piezoens elektriske ledning. Tenn på med en fyrstikk, via det lille hullet.
Avslåing av ovnen under drift	Inngrep av ODS-anordningen. Gassbeholderen er tom	Luft rommet, vent noen minutter og slå deretter ovnen på igjen. Dersom problemet vedvarer, betyr dette at rommet er altfor lite og ikke er tilstrekkelig luftet. Skift ut beholderen.
Regulatoren vil ikke skrus	Gjengene på gassventilen på gassbeholderen er skadet.	Skift ut gassbeholderen. Dersom problemet ikke løser seg, ta kontakt med forhandleren.
Den blir ikke varm, man merker gasslukt)	Gassbeholderen er tom Det katalytiske panelet er ødelagt	Skift ut beholderen. Henvend deg til en spesialisert tekniker.
Man kan observere varierte forsøk på tenning (flash	Det katalytiske panelet er ødelagt	Henvend deg til en spesialisert tekniker.

6 Garanti

Selskapet TMC garanterer for produktene i en periode på 2 är, gitt at følgende forhold overholdes:

- Garantiperioden starter på leveringsdatoen, med kjøpsdokument som faktura, eller kvittering.
- I garantiperioden vil deler som har en produksjonsfeil skiftes ut kostnadsfritt.
- Garantivurdering utføres etter skjønn av selskapet TMC.
- Regulatoren, den fleksible slangen, og alle de delene som viser seg å være defekte på grunn av uegnet bruk. vedlikehold eller oppbevaring, dekkes ikke av garantien.
- Kjøperen er alltid ansvarlig for eventuelle transportkostnader ved reparasjon under garanti.
- Garantien utelukker også: skade på grunn av transport. uforsiktighet. feil bruk eller installasjon eller manglende overholdelse av instruksjonene som står i denne manualen.
- Produsentens garanti frafaller når inngrep utføres av personell som ikke er autorisert.
- Eventuelle operasjoner som har blitt gjort under garantitiden, innebærer ikke en forlengelse av denne.
- Rengjøring av delene (f.eks. brenner, pilotflamme-enhet, dyser) inngår ikke i garantien.
- Produsenten påtar seg ikke ansvar for eventuelle skader på personer eller gjenstander som skyldes uriktig montering eller uriktig bruk av apparatet.

7 Reservedeler

Vennligst indiker alltid beskrivelse og nummeret på reservedelen på din reservedelsordre. (se perspektivsnitt)

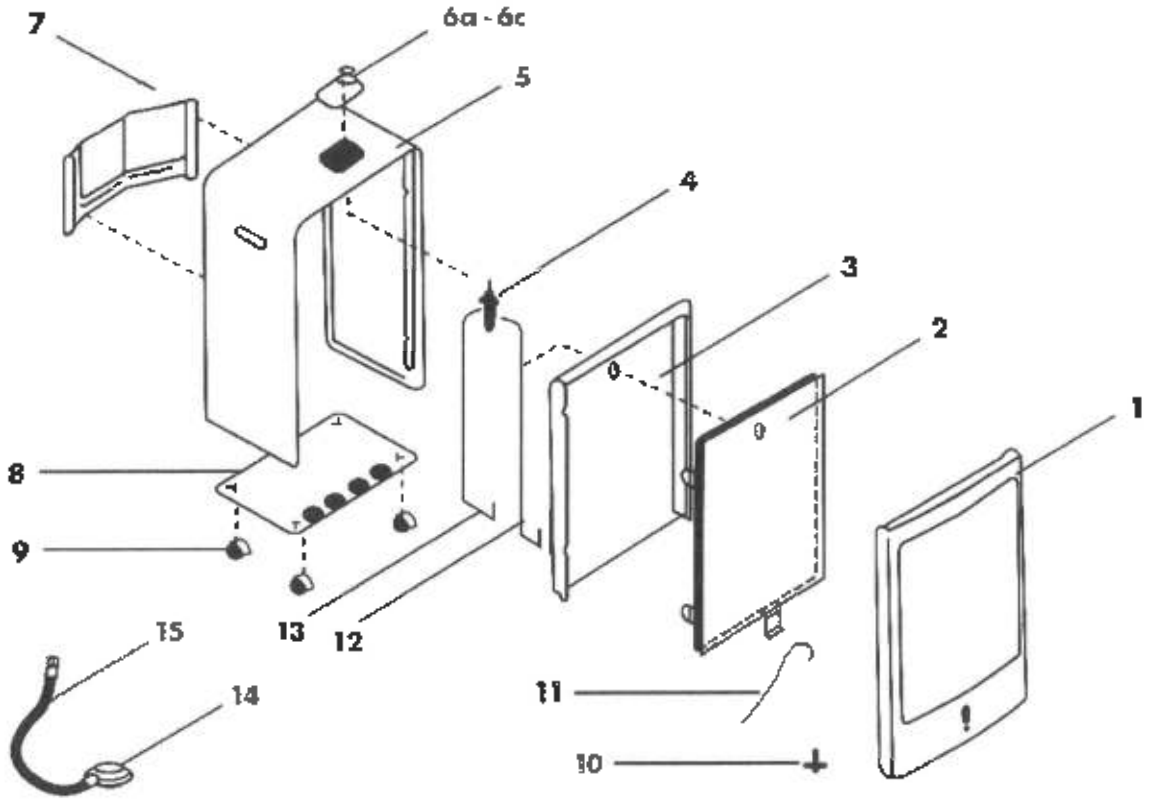

1	FREMSIDE
2	KATALYTISK PANEL
3	INNVENDIG BESKYTTELSESVEGG
4	VENTIL
5	PLATE
6	BEHOLDER FOR VENTIL+ KNAPP
7	BAKRE VERN
8	BUNNPLATE
9	HJUL
10	ANALYSATOR
11	LEDNING TIL PIEZOELEKTRONISK TENNER
12	ALUMINIUMSRØR TIL ANALYSATOR
13	ALUMINIUMSRØR TIL KATALYSATOR
14	CRUISE CONTROL (FARTSHOLDER)
15	GASSRØR

TMC forbeholder seg retten til å fremlegge tekniske endringer

8 Avhending

Emballasjemateriellet er laget med respekt for miljøet, med materialer som er 100 % resirkulerbare.
Produktet, etter dens levetid, må ikke kastet sammen med normalt søppel.
Sjekk med de lokale myndighetene hvilke valg du har for miljøvennlig avhending av avfallet.

9. Samsvarserklæring

Katalytisk ovn: **Camilla 3100**
Serien: 21S
(Domestic flueless heaters – UNI EN 449)

Bedriften:

TMC srl
Traversa Viale del Lavoro, 1
I - 37013 CAPRINO VERONESE (VR)

Erklærer at produktene:

CAMILLA 3100

har blitt utviklet og produsert med respekt for EUs regulering 2016/426/EF og forskriften EN 449:2002 + A1: 2007, Direktiv 2009/125 / EU, forordninger 2015/1186 / EU, 2015/1188 / EU og har blitt underlagt en test av typen CE.

Bemyndiget organ CE-0085 har utstedt sertifikatet CE-0085AQ0517:

DVGW CERT GmbH Zertifizierungsstelle
Josef-Wirmer-Str. 1-3
53123 BONN - DE

Begynnelsen av gyldigheten: 21/04/2018
Utløpsgyldighet: 13/02/2028

Overvåkingsorgan CE-0085:

DVGW-Forschungstelle Prüflaboratorium Gas
Engler-Bunte-Ring 1-7
76131 Karlsruhe – DE

Signert av og på vegne av:

Bruno Cristini
Administrator

Caprino Veronese, 07.06.21

Information requirements for gaseous/liquid fuel local space heaters

Model identifier(s): **Camilla 3100**
Indirect heating functionality: No
Direct heat output: ...(kW) 3,4 kW
Indirect heat input: ...(kW) 0 kW

Fuel				Space heating emissions(*)
				NOx
Select fuel type		[gaseus/liquid]	[specify]	NOx emissions are under the given limit
Lpg Liquid Petroleum Gas			Butan/Propan G30/G31	

Item	Symbol	Value	Unit		Item	Symbol	Value	Unit
Heat output					**Useful efficiency (NCV)**			
Nominal heat output	P_{nom}	3,4	kW		Useful efficiency at nominal heat output	$\eta_{th,nom}$	100	%
Minimum heat output (indicative)	P_{min}	2,2	kW		Useful efficiency at minimum heat output	$\eta_{th,min}$	100	%
Auxiliary electricity consumption					**Type of heat output/room temperature control (select one)**			
At nominal heat output	el_{nom}	x,xxx	kW		single stage heat output, no room temperature control		No	
At minimum heat output	el_{min}	x,xxx	[yes/no]		two or more manual stages, no room temperature control		Yes	
In standby mode	el_{SB}	x,xxx	[yes/no]		with mechanic thermostat room temperature control		No	
					with electronic room temperature control		No	
					with electronic room temperature control plus day timer		No	
					with electronic room temperature control plus week timer		No	
					Other control options (multiple selections possible)			
					room temperature control, with presence detection		No	
					room temperature control, with open window detection		No	
					with distance control option		No	
					with adaptive start control		No	
					with working time limitation		No	
					with black bulb sensor		No	
Permanent pilot flame power requirement								
Pilot flame power requirement (if applicable)	P_{pilot}	x,x	kW					
Contact details	TMC srl Traversa Viale del lavoro, 1 – 37013 - Caprino Veronese - Verona - Italia							

(*) NOx = Nitrogen oxides

Scheda prodotto / Product fiche / Tarjeta de producto / Produktkarte / Carte de produit

a) Produttore / Manufacturer / Productor / Produzent / Producteur:

TMC srl

b) Modello / Model:

Camilla 3100

c) Classe di efficienza energetica / Energy efficiency class / Clase de eficiencia energética / Energieeffizienzklasse / Classe d'efficacité énergétique):

A

d) Potenza termica diretta / Direct power heat imput / Potencia térmica directa / Direkte thermische Leistung / Puissance thermique directe:

3,4 kW

e) Potenza termica indiretta / Indirect power heat imput / Potencia térmica indirecta / Indirekte thermische Leistung / Puissance thermique indirecte:

0 kW

f) EEI (Energy efficiency index)

91

g) Efficienza utile alla potenza termica nominale / useful energy efficiency at nominal heat output / Eficiencia efectiva a la potencia térmica nominal / Effektiver Wirkungsgrad bei Nennwärmeleistung / Efficacité efficace à la puissance thermique nominale:

100%